IBRAMAC

Máquina de Laços Pet Shop

Pet Shop até Fita N 09

Pet Shop até Fita N 12

IBRAMAC COMÉRCIO DE EQUIPAMENTOS PARA CONFECÇÕES LTDA.

Rua São Caetano, 630 – Luz – São Paulo – CEP 01104-000

Tel.: (11) 3228-8990 / (11) 3228-1394

Site: www.ibramacelastic.com.br

E-mail: vendas2@ibramacelastic.com.br

Orientação ao Cliente

Os laços produzidos pela máquina Pet Shop podem ser utilizados também para: lingerie, presentes, modinhas, calçados, natal, etc...

Esta máquina foi desenvolvida para utilizar fitas nº 01-02-03-05-09 (máquina modelo até fita nº 09) e nº 12 (máquina modelo até fita nº 12), podendo utilizar além de fitas de cetim, fitas de TNT, algodão entre outros. A amarração pode ser feita com linha de algodão, poliéster ou nylon.

A produção diária (8 horas de trabalho) é de 2.000 a 2.500 laços, isto é, dependendo da prática do operador na produção.

A borracha odontológica é fixada no ato da amarração.

Esta máquina fábrica mais de 40 modelos de laços, dentre eles: borboleta, gravata, fuxico, morceguinho, micro laço etc.

A Máquina de laços Pet Shop é uma máquina manual, não havendo necessidade de utilizar energia para seu funcionamento.

É necessário lubrificar a parte inferior da máquina com óleo automotivo viscosidade 20w40, uma vez por mês.

Ao levantar da cadeira no término de cada horário, o operador deve tomar cuidado para não bater o joelho no articulador de inox da máquina, caso isso aconteça, é necessário com o auxílio de um alicate alinhar o articulador frontal inferior da máquina.

Obs.: A Máquina Pet Shop até fita nº 09 só fábrica laços até a fita nº 09, pelo motivo da base ser menor, não há possibilidade de fazer laços grandes; a Máquina Pet Shop até fita nº 12 não fábrica laços com fita nº 01, 02 e 03.

Base da Máquina Pet Shop até Fita nº 09

Temos abaixo a base da Máquina Pet Shop até fita nº 09, nesta máquina temos 3 (três) fileiras de rosca m4 na horizontal. Estas roscas são para a fixação dos guias molde, para modelagem dos laços. A primeira carreira de roscas é para fixar os guias moldes com fita nº 09, tanto borboleta quanto gravata. A segunda carreira de rosca m4 é para fixar os guias moldes com a fita n° 05. A terceira carreira de rosca é para fixar os guias moldes para fita nº 01 e 02, tanto borboleta quanto gravata.

Base da Máquina Pet Shop até Fita nº 12

Para a Máquina Pet Shop de fita nº 12, segue-se a mesma orientação da máquina de até fita nº 09, porém, a primeira carreira de roscas, é para fixar os guias moldes com fita nº 12 e nº 09. Na segunda carreira de roscas m4, é para fixar os guias moldes com fita nº 05.

Obs.: As duas carreiras de roscas m4 servem para fixar os guias moldes tanto borboleta como gravata.

Base Máquina Pet Shop até fita nº 09

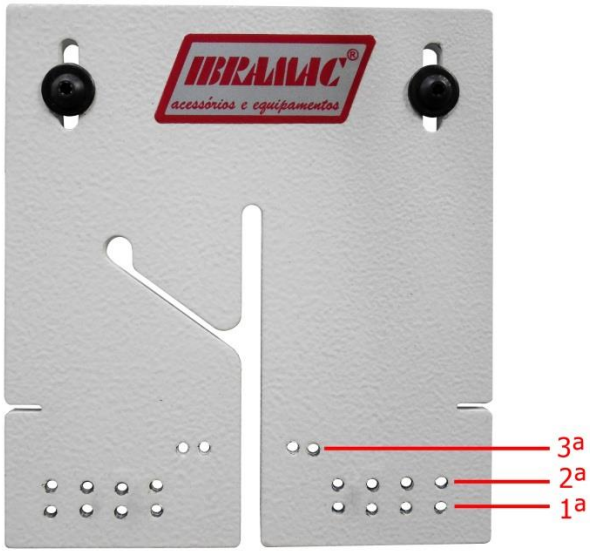

Base Máquina Pet Shop até fita nº 12

Ao fixar os guias moldes na base da máquina, deve-se fixar com 2 (dois) parafusos de cada lado. É necessário que o guia molde fixado no lado esquerdo da base, fique distante do obilongo, aproximadamente 2,0 m/m a mais que o lado direito, conforme foto abaixo.

O motivo pelo qual o molde esquerdo deve ficar mais distante do que o lado direito é porque o nó é dado no lado esquerdo do obilongo.

Laços Gravatas

a) Guia molde nº 05, faz laços e gravatas c/ fitas nº 05.
b) Guia molde nº 09, faz laços e gravatas c/ fitas nº 09.
c) Guia molde nº 12, faz laços e gravatas c/ fitas nº 12.

Obs.: *Os guias moldes vêm gravados o número da fita a ser utilizada.*

Laços Borboletas

a) Guia molde nº 02, faz laços borboletas c/ fitas nº 01 e 02.
b) Guia molde nº 05, faz laços borboletas c/ fitas nº 03 e 05.
c) Guia molde nº 09, faz laços borboletas c/ fitas nº 09.
d) Guia molde nº 12, faz laços borboletas c/ fitas nº 12.

Obs.: *Os guias moldes vêm gravados o número da fita a ser utilizada.*

Laço Gravata

Laço Borboleta

Gravata Social

Para fazer o laço “Gravata Social”, não é necessário usar o guia molde, pois a função da máquina é apenas fechar os laços.

Modo de fazer a Gravata Social

1) Cortar a fita na medida contando com a dobra;
2) Fazer a marcação da dobra onde vai acomodar o elástico;
3) Utilizar uma ferramenta nº 09 colocando-a no lado esquerdo da máquina deixando a distância do pescoço do laço para servir de encosto. Fazendo desta maneira, todos os laços sairão com a mesma medida.
4) Ao fechar o laço na máquina, já coloque o elástico ou fita na dobra da fita da gravata conforme abaixo;

Item 1

Corte da fita.

Item 2

Marcação da dobra e corte do bico da gravata.

Item 3

Colocar a ferramenta nº 09 borboleta para servir de encosto. (opcional)

Item 4

Laço pronto já com a fita de cetim aplicada.

Segue abaixo posições dos laços na máquina

Laço Fuxico

1) Para que o laço fique perfeito é necessário cortar a fita nº 05, nº 09 ou nº 12 duas vezes e meia da largura da fita, ou seja, aproximadamente 9,0 cm de comprimento para a fita nº 09; 6,0 cm para a fita nº 05 e 12,0 cm para fita nº 12.

2) Dobrar a fita em duas partes, deixando uma parte sobrepor mais ou menos 1,5 cm sobre a outra, conforme desenho abaixo.

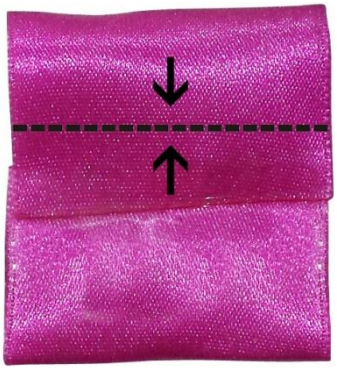

Posição onde vai fechar o laço.

3) Após fechar a fita na posição da seta, faz-se a amarração com nylon ou linha de algodão, o fuxico vai ficar conforme abaixo.

Obs.: *Usar a fita nº 03, 05, 09 e 12 para fazer o laço fuxico.*

Aviso Importante

Caso não queira deixar sobra de fita após a amarração, corte a fita no pirógrafo de corte, de maneira que a fita depois de cortada fique um tubo, a seguir, feche o laço normalmente.

Segue abaixo posições dos laços na máquina

Como fazer o Laço Borboleta

1) Cortar a fita na medida necessária para que o laço fique bonito e com as formas perfeitas.
2) Colocar o guia molde na máquina, já com a medida do bojo do laço na medida necessária, levando em consideração que o guia do lado esquerdo fique mais afastado do obilongo do que o lado direito.
3) Coloque a fita já cortada por trás do guia molde de maneira que as duas pontas fiquem com o comprimento igual para os dois lados.
4) A seguir, unem-se as duas pontas cruzadas deixando-as para baixo mais ou menos a 45°.
5) Após esta operação, segurar a fita na base com os dois dedos indicadores e acionar o pedal, a garra vai fechar dando o formato do laço.
6) No momento em que o laço está formado, o nylon já deve estar colocado e com a ponta no descanso da máquina; em seguida pegar o nylon, colocar a borracha odontológica e posicionar na parte inferior do laço; após isto, dar um nó cirúrgico, puxar o nylon e dar outro nó trava (este tipo de nó, só pode ser dado se for nylon); caso a amarração seja com a linha de algodão, o operador deve dar dois nós independentes e puxar para cima do laço, isto para que o nó fique embaixo do botão ou acabamento.

Segue abaixo posições dos laços na máquina de fita até nº 09

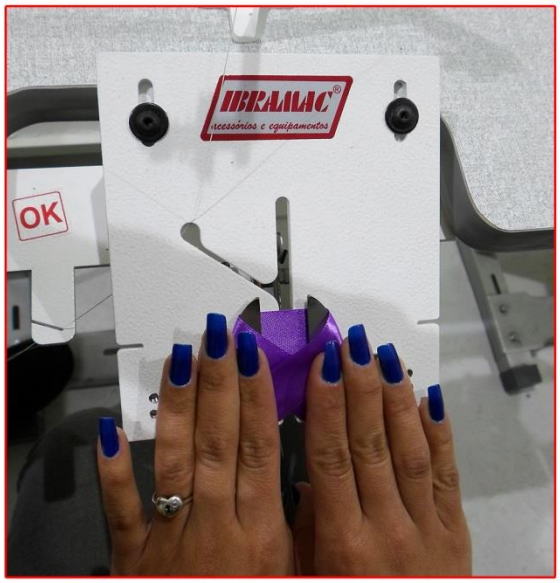

Segue abaixo posições dos laços na máquina de fita até nº 12

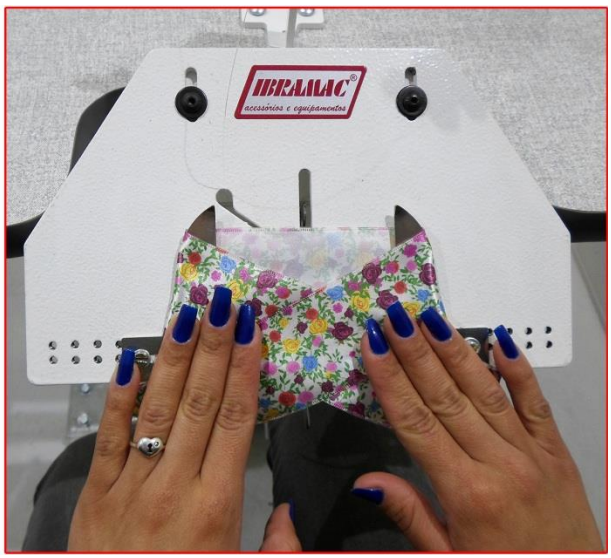

Como posicionar o Nylon ou Linha na Máquina

Sobre a bancada da máquina, temos um eixo com um prato de chapa, este prato é para o operador colocar o rolo de nylon ou linha, para que o mesmo possa deslizar sobre o prato com facilidade.

Após a colocação do nylon no prato, passar o mesmo no tensor situado na parte superior do suporte da máquina, logo após, passar o nylon ou linha no meio do tensor dando duas voltas no tensor; após essa operação, passar o nylon ou linha no centro da base da máquina e apoia-la no descanso da máquina.

Amarração feita com Nylon

Se você estiver usando nylon, é necessário dar dois nós seguidos dentro do mesmo nó (nó cirúrgico), puxar o nó para baixo e depois dar mais um nó puxando-o para baixo (nó trava); a seguir, puxar os nós para cima do laço, para que os mesmos fiquem na parte superior do laço e embaixo do acabamento ou botão; fazendo assim o nó vai ficar travado com silicone.

Amarração feita com Linha de Algodão ou Poliéster

Caso estiver usando linha, você tem que dar um nó de cada vez, ou seja, dar o 1º no fechamento do laço, logo após, dar o 2º nó (trava) e puxar para baixo; em seguida, puxar os nós para cima.

Obs.: O nó precisa ficar entre a cola de silicone e o botão ou acabamento.

Montagem Máquina Pet Shop

Obs.: A forma de montagem da Máquina Pet Shop é igual tanto para a máquina até fita nº 09 quanto para a máquina de fita até nº 12.

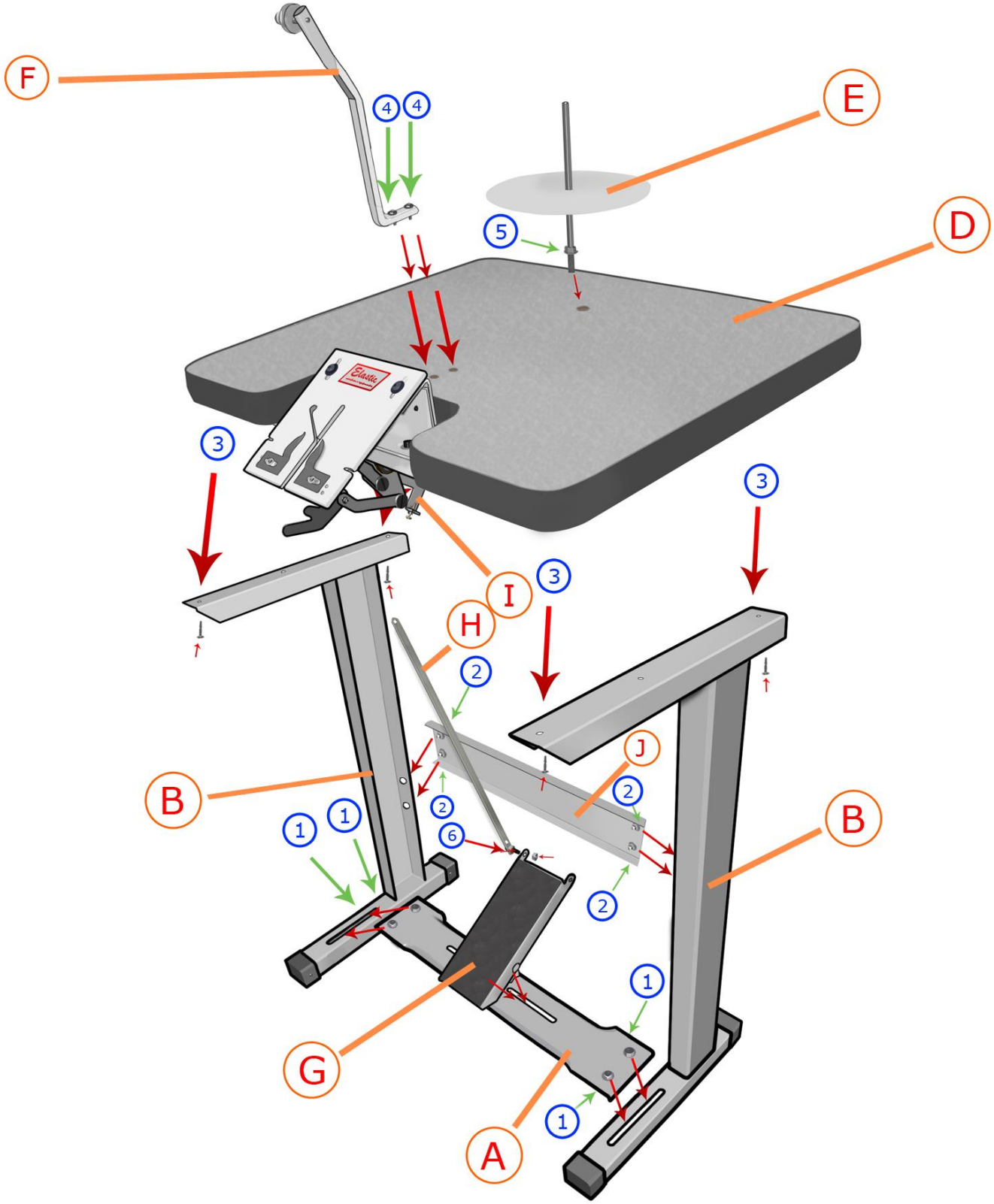

Montagem da Bancada

Por intermédio dos parafusos sextavados (1) fixar a travessa (A) na base das colunas (B), os parafusos devem ser fixados com porca e aruela, após, fixar a travessa (J) por intermédio de 04 parafusos (2) na travessa (B), apertar bem, em seguida fixar o pedal (G) por intermédio de dois parafusos sextavados com porca e aruela, não apertar muito para que depois de montada a parte superior, você possa posicionar corretamente o pedal, após esta operação, fixar a alavanca (H) no pedal (G) com um parafuso sextavado (6) que já vem na ponta da alavanca (H), está alavanca precisa estar com uma folga após o aperto da porca no pedal, em seguida, fixar o tampo (D) na base superior das colunas (B) por intermédio de 04 parafusos rosca soberba, (3) logo após fixar a alavanca (H) na Haste inferior do cabeçote Pet (I), a fixação deverá ser feita por um parafuso sextavado deixando também uma folga entre a Haste (H) e a alavanca (I).
Após montada a bancada Pet, fixar a coluna do prato (E) por intermédio de uma porca e arruela, apertar bem, e em seguida fixar o Tensor (F) com dois parafusos fenda (4), após, posicionar o pedal (G), deixar bem alinhado tendo em referência o cabeçote Pet (I) e fixar os dois parafusos sextavados do Pedal (G).

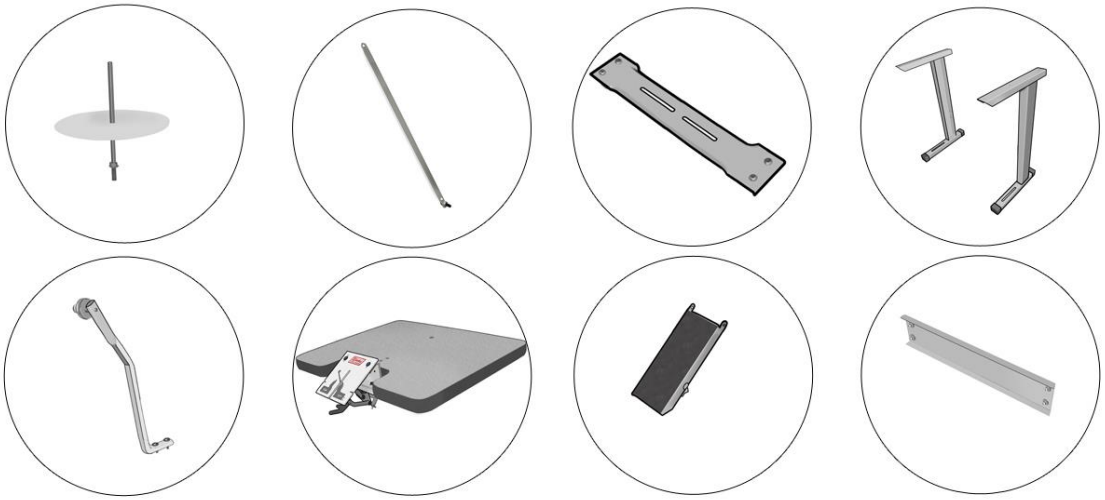

IBRAMAC

CERTIFICADO DE GARANTIA

Os produtos IBRAMAC tem garantia de 06 meses, contados a partir da sua compra, contra qualquer defeito de peças ou de fabricação que possa produzir seu mau funcionamento.

A presente garantia, torna-se sem efeito, se for constatado que o produto sofreu dano por queda, acidente, uso indevido ainda se o produto apresentar sinais de haver sido submetido a reparos por pessoa não credenciadas.

Não há troca gratuita de peças e acessórios que se desgastam normalmente com o uso normal da máquina.

Produto:_____

Data da Compra:_____/_____/_____

Cliente:_____

Código:_____